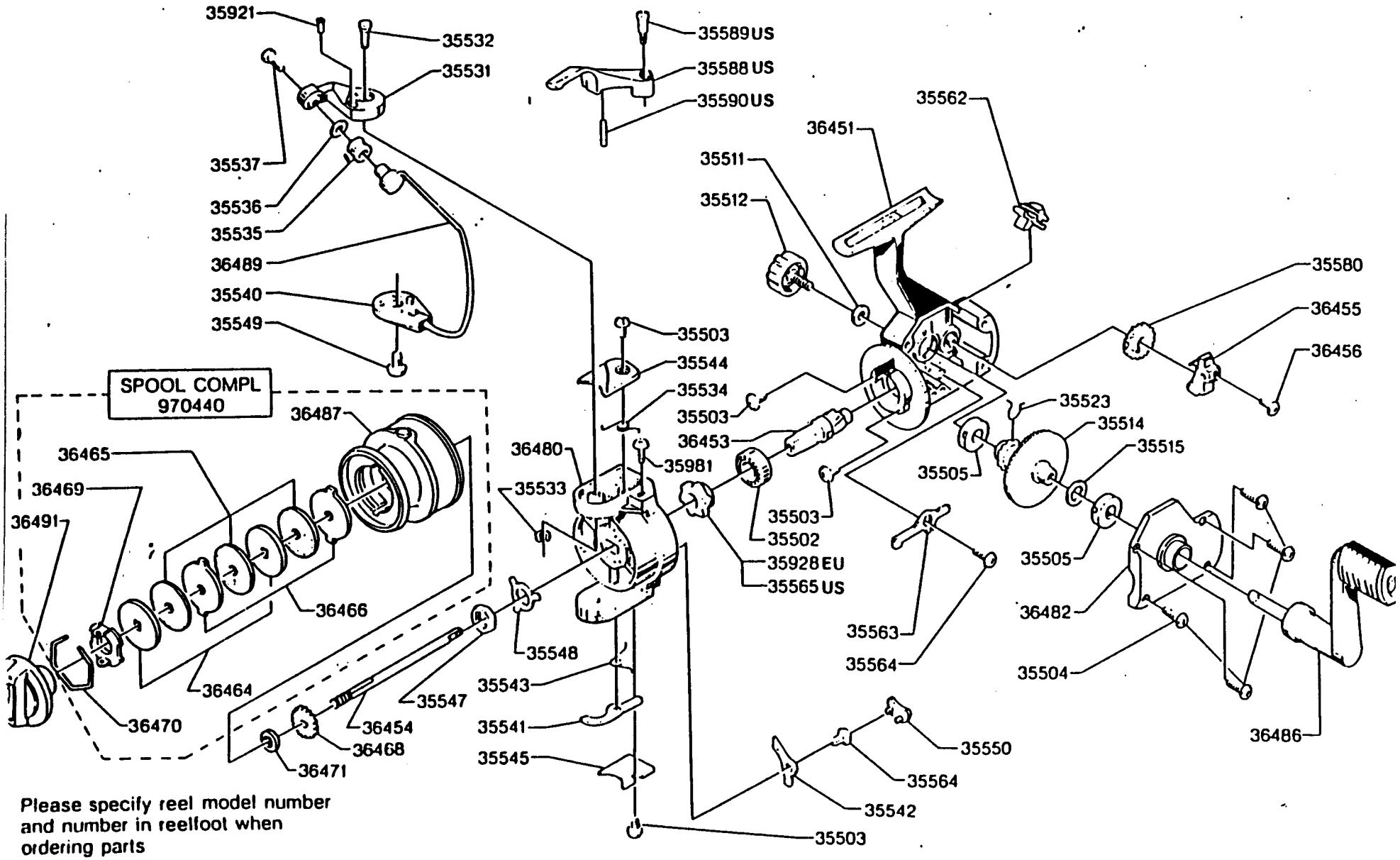

Please specify reel model number and number in reelfoot when ordering parts

Vid beställning av reservdelar bor alltid rulltyp och nummer-beteckning under rullfoten anges

Cardinal MAX 2 01-00

34-11406-0